FMARTBA140GO MARTA

Avec MARTA, Gregory Beson imagine une ligne tendre et mobile, à la croisée de la menuiserie et de l'art du tapissier. Pensée comme une série de petites îles accueillantes, la ligne mêle bois et textile dans une harmonie douce et épurée. Chaque pièce s'intègre naturellement dans des univers variés, offrant une grande liberté d'usage et de style. Entièrement personnalisable, MARTA séduit par sa simplicité joyeuse et ses formes enveloppantes, sans angles vifs ni rigidité. Elle invite au confort, au mouvement et à la spontanéité. Le nom MARTA rend hommage à la mère d'un ami proche du designer — une figure de transmission, de douceur, de style et de générosité. À travers ces pièces, Gregory Beson célèbre la chaleur humaine et les liens affectifs qui inspirent, nourrissent, et façonnent nos intérieurs.

FMARTBA140GO -

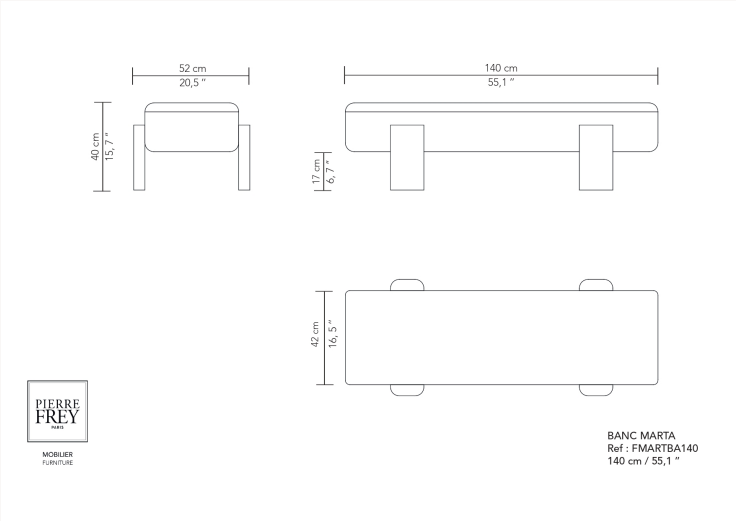

Pierre Frey

CATÉGORIE	Bancs
DIMENSIONS	L 140 x P 52 x H 40 cm
STRUCTURE	Chêne massif - Panneau de bois Assemblage : Assemblage traditionnel
CONFORT	Suspension : Châssis plein
FINITIONS	Finition Structure : Chêne teinté, vernis à l'eau
INFORMATIONS	Disponible avec des pieds en chêne massif ou chêne massif gougé ou bois laqué mat, satiné ou brillant
POIDS	22,80 Kg
MÉTRAGE TISSUS	3,00 m
OPTIONS DISPONIBLES	Socle en bois de chêne

10 Couleurs

FMARTBA140

FMARTBA140CO

FMARTBA140GO

FMARTBA140LB

FMARTBA140LMS

FMARTBA180

FMARTBA180CO

FMARTBA180GO

FMARTBA180LB

FMARTBA180LMS